کاربری میز طراحی کودک

میز طراحی کودک آبیا یک زمین وسیع بازی، یک داستان بهم پیوسته برای طراحی و نقاشی و ابزاری برای حمایت از خلاقیت کودک است. کافیست رول کاغذی را به حرکت درآورید و صفحه میز را با آن بپوشانید. در لبه جلویی میز زبانه

بعد از اتما   کار کودک بریده می شود.

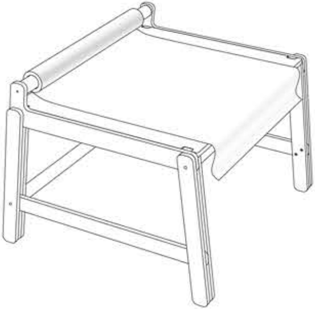

E

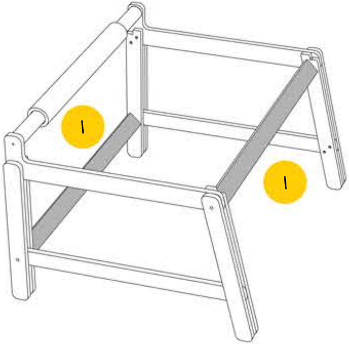

حالا لینک های رابط را در بین پایه ها
قرار داده و پیچ آن ها را محکم نمایید.

F

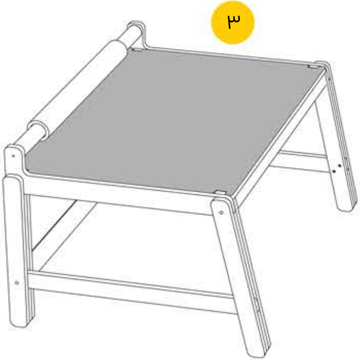

در نهایت صفحه را روی میز قرار دهید.

C

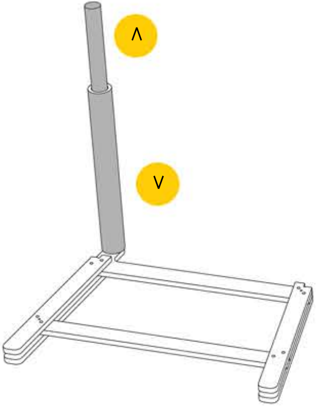

لینک استوانه ای را درون رول کاغذی قرار داده و به زبانه
ت عقبی پیچ کنید.

D

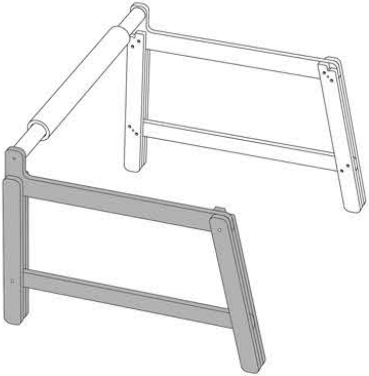

در این مرحله طرف دیگر را در حالت
ایستاده به بدنه پیچ کرده و میز را

B

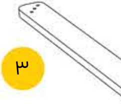

رابط ها متصل کرده و با

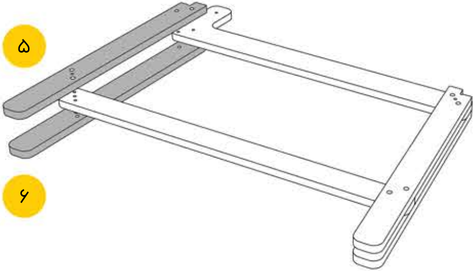

سپس پایه های عقب را نیز به همین منوال متصل
کنید و این روند را برای سمت دیگر نیز اجرا نمایید.

حالا
قسم

ت موجود در بسته بندی

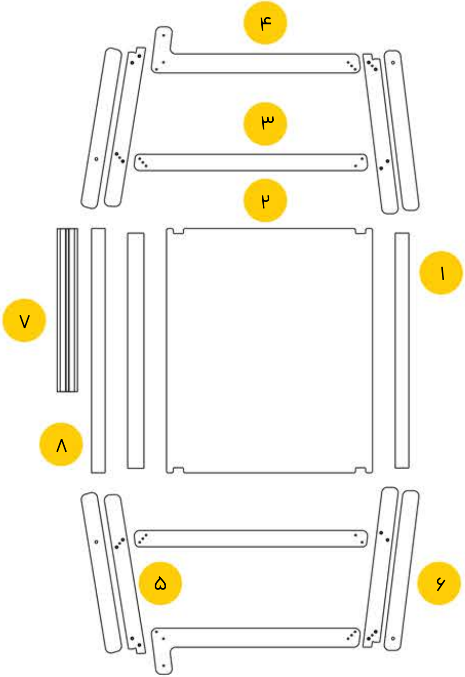

نحوه مونتاژ

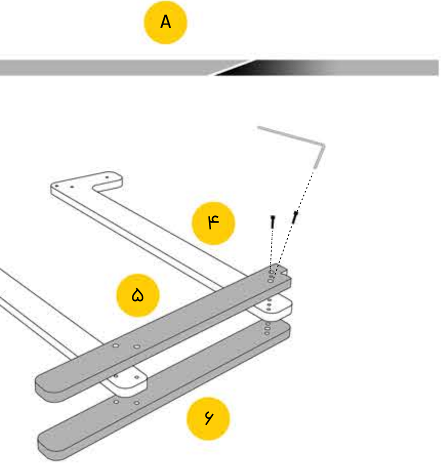

ابتدا پایه های چلویی را مانند تصویر به

معرفی محصول

میز طراحی آبیا یک مربی آگاه و صبور است. کودک زمینی وسیع برای تجربه خلاقیت در اختیار دارد و فرصتی در اختیار دارد تا وجود فعال و پر انرژی اش را درگیر بوجود آوردن ایده هایش روی صفحه ای سیال شود. هدف از طراحی این محصول بیش از هرچیز دعوت کودک به ادامه و استمرار طراحی و ایده پردازی است و بعد از اتمام رول کاغذی ۴۵ متری شما می توانید برای به واقعیت بدل کردن ایده های دلبندتان با آبیا در تماس باشید.

ما مطمئن هستیم که طراحان آینده روزهای خوب این کشور فرزندان شما هستند و قصد داریم ارتباط دائمی مان با این سرمایه بزرگ اجتماعی را حفظ کرده و هر بار بهبود بخشیم.

قطعا

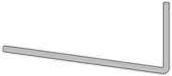

آچار آلن پنج
میلی متری یک

پیچ آلن شش
میلی متری با
طول سه سانتی
متر، بیست و دو

*۲

میز طراحی کودک

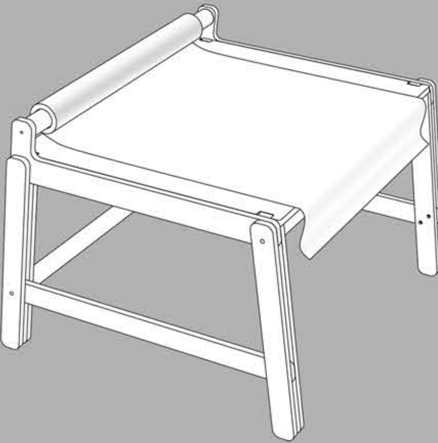

abia

Website: aaabia.com
Instagram: @aaabiagroup

تهران-اتوبان شهید لشگری جنب مترو بیمه- کارخانه نوآوری آزادی